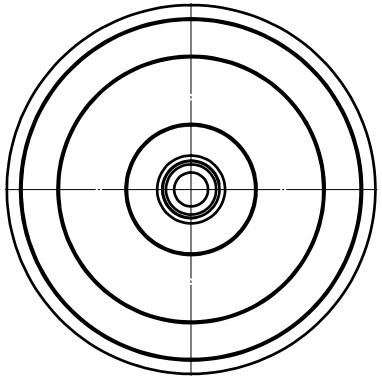

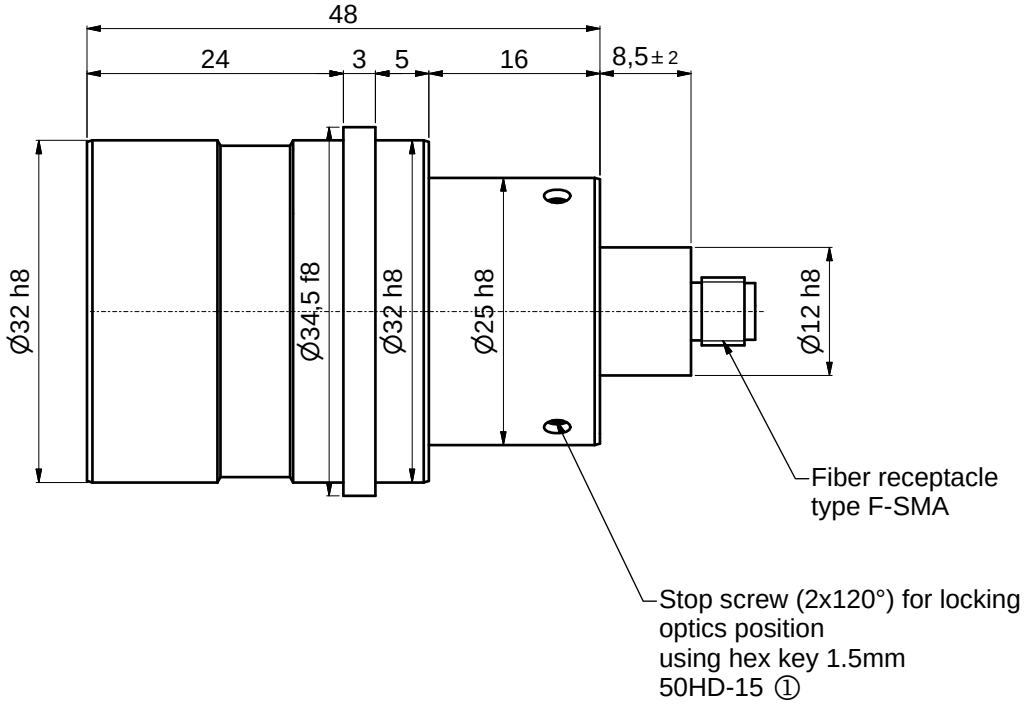

hex-key
size 1.5mm
50HD-15
①

! Don´t touch any other screws !

						Allgemein-toleranz ISO 2768 - f	Maßstab: 2:1
							60FC-L-SMA-0-M40L-xx
					Datum	Name	Fiber Collimator f´40
				Bearb.	01.03.2017	Tp	
				Gepr.			Fiber receptacle type F-SMA
				Norm			
				Schäfter&Kirchhoff OPTO-SENSORIK UND MESSTECHNIK OPTIK-ENTWICKLUNG ELKTRONIK SENSORTECHNIK SOFTWARE			9802-4188-8700
Zust.	Änderungen	Datum	Name	Datei: 980241888700.idw			Model: 980241888700.iam

Blatt A3
Blatt: 2