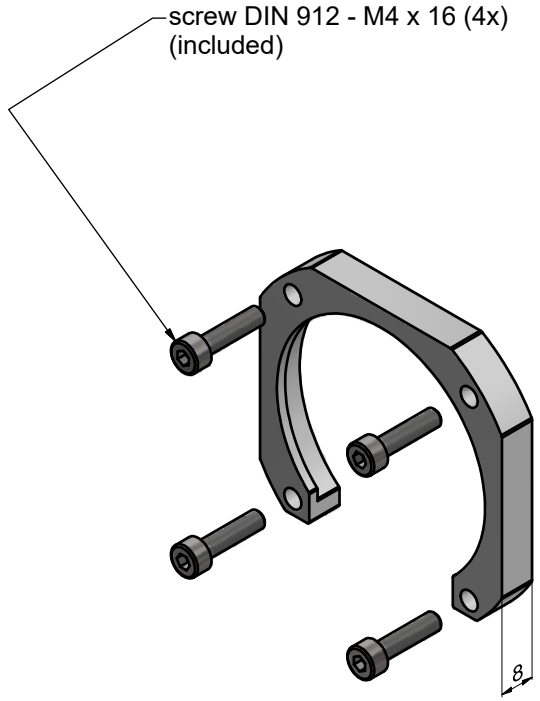

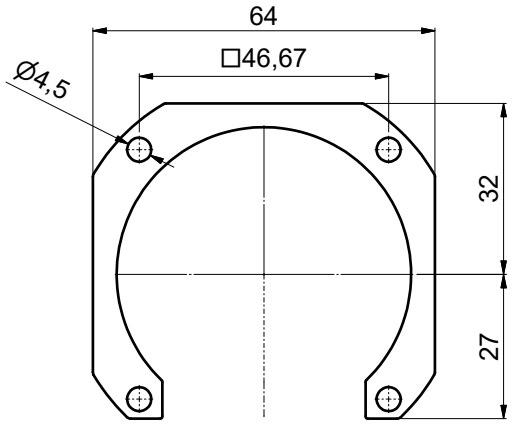

						Allgemein-toleranz ISO 2768 - f	Maßstab: 1:1
							CC-55
					Datum	Name	Clamp Collar
				Bearb.	14.10.2016	A.Trapp	
				Gepr.			
				Norm			CC-55
				Schäfter&Kirchhoff OPTO-SENSORIK UND MESSTECHNIK OPTIK-ENTWICKLUNG ELKTRONIK SENSORTECHNIK SOFTWARE			9802-4198-0100
Zust.	Änderungen	Datum	Name	Datei: 980241980100.idw			Model: 980241980100.iam

Blatt A3

Blatt: 2